Fiambrera eléctrica – AS0007

Manual de Usuario

¡Gracias por elegir y comprar nuestro producto!

Lea este manual antes de usarlo.

¡Una vez leído, recomendamos guardar este manual para referencias futuras!

Introducción al producto

Gracias por usar nuestra fiambrera eléctrica. Investigamos y producimos para poder ofrecerles un producto novedoso y moderno, en ese sentido, nuestro producto es de gran utilidad y está diseñado para su comodidad.

Estructura del producto

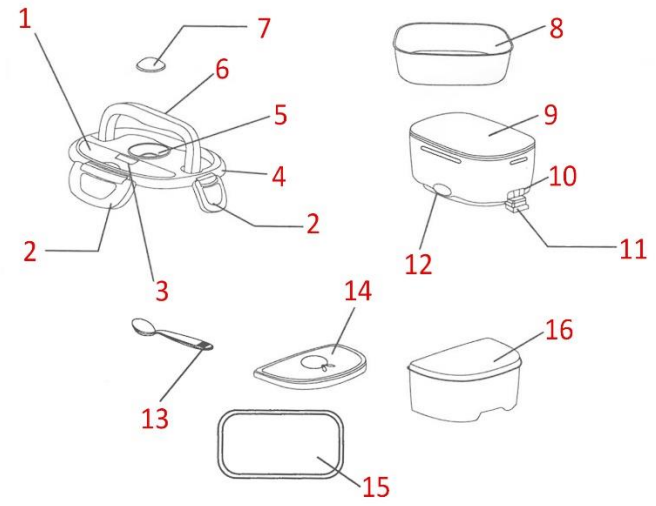

1. Tapa de la cuchara; 2. Cierres; 3. Etiqueta de consejos para calentar; 4. Tapa de la fiambrera; 5. Salida de vapor; 6. Asa; 7. Tapa de la salida de vapor; 8. Comida; 9. Recipiente de comida; 10. Enchufe; 11. Tapón de goma del enchufe; 12. Indicador de encendido; 13. Cuchara; 14. Tapa de la fiambrera; 15. Anillo de sellado; 16. Fiambrera

Modo de empleo

(A) Calentar alimentos

1. Por favor, ponga la comida cocida en el recipiente del arroz y luego colóquelo en la fiambrera eléctrica.

2. Por favor, fije el cierre.

3. Abra la caja de enchufe e inserte el cable de alimentación.

4. Conecte la alimentación, verá la luz indicadora de encendido, el proceso de calentamiento ha comenzado. **Nota:** El tiempo de calentamiento depende de la cantidad de arroz, verduras, etc. y la temperatura interior.

(1) Calentar los alimentos sólo necesita 25 minutos en la condición de 25 grados centígrados.

(2) Cuando los alimentos están recién sacados del frigorífico, el tiempo de calentamiento debe ser mayor.

(3) Por favor, desenchufe el cable de alimentación antes de comer.

(B) Calentar sopa

1. Por favor, ponga la sopa cocida en el recipiente y luego en la fiambrera.

2. Por favor, cierre la pestaña.

3. Abra el tapón de la toma e inserte el cable de alimentación.

4. Conecte la alimentación, verá la luz indicadora de encendido, lo que señala que el proceso de calentamiento ha comenzado. **Nota:** El tiempo de calentamiento dependerá de la cantidad de sopa y la temperatura interior.

(1) Calentar los alimentos sólo necesita 25 minutos en la condición de 25 grados centígrados.

(2) Cuando los alimentos se sacan de la nevera, el tiempo de calentamiento variará en la extensión adecuada.

(3) Por favor, desenchufe el cable de alimentación antes de comer.

Nota especial

Por favor, abra la tapa de escape antes de calentar, si no, el vapor interno se ampliará en la fiambrera y llevará a la deformación de la misma, incluso podría hacer que no se pueda utilizar más.

De acuerdo con esto, abra la tapa de escape siempre que caliente comida.

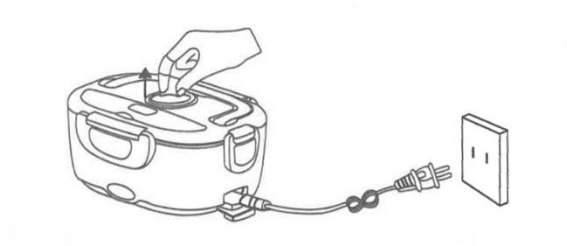

Abra la tapa de escape y conecte la electricidad.

Consejos de calentamiento

Si la comida ha estado afuera durante mucho tiempo, se sugiere añadir un poco de agua al arroz y luego ponerlo a calentar para que el arroz se ablande.

Características del producto

1. Con apariencia de diseño sutil.

2. Aporta un estilo de calentamiento especial, que puede uniformar la temperatura y ablandar la comida.

3. Adopta un diseño de recipiente de conservación, conveniente y fácil de transportar.

4. El interior del contenedor de alimentos está hecho de material resistente al calor, que cumple con los estándares de seguridad de las certificaciones ROHS y FDA.

Limpieza y mantenimiento

1. No olvide desconectar el enchufe cuando termine de calentar.

2. Por favor, limpie al momento para evitar la generación de olor peculiar

3. No utilice diluyente, gasolina, limpiador, cepillos duro o esponja limpiadora de alambre de acero inoxidable para limpiar.

4. Puede utilizar un poco de agua tibia o un paño suave y húmedo para limpiarlo.

5. Cuando no vaya a usarse durante un tiempo prolongado, por favor límpielo y póngalo en la caja de embalaje, luego colóquelo en un lugar fresco y ventilado.

6. Si hay algún problema con la fiambrera, por favor envíela a nuestro departamento de servicio de mantenimiento designado para repararla, no la repare usted mismo.

Precauciones de seguridad

1. Por favor, asegúrese de que el voltaje nominal coincide con el suyo.

2. Si el cable de alimentación está dañado, debe utilizar uno nuevo para reemplazarlo.

3. No utilice la fiambrera cerca de elementos inflamables.

4. No conecte y desconecte el enchufe cuando tenga las manos mojadas.

5. No sumerja el producto en agua para lavarlo, esto perjudica y puede dañar al aparato.

6. No modifique, desmonte ni repare este producto usted mismo.

7. No utilice la fiambrera en lugares irregulares o húmedos.

8. Está prohibido desinfectarla en equipos de esterilización a alta temperatura.

9. No calentar la fiambrera en el horno microondas.

10. No congelar la fiambrera en el frigorífico.

11. No encienda la fiambrera cuando no haya comida en su interior.

Solución de problemas

1. Fallo: El indicador no se enciende al conectar

Causa: a. No se ha enchufado; b. Cable de alimentación dañado

Solución: Compruebe la toma de corriente, el cable de alimentación y vuelva a enchufarlo

2. Fallo: El indicador no se enciende al conectar

Causa: a. La resistencia está dañada

Solución: Enviar al departamento designado para su mantenimiento

3. Fallo: La temperatura es muy baja después del calentamiento

Causa: a. El tiempo de calentamiento es demasiado corto; b. Tanto la temperatura del ambiente como la de los alimentos es demasiado baja

Solución: Prolongue el tiempo de calentamiento

Consejo:

Cuando utilice la fiambrera, se recomienda abrir la tapa con ambas manos al mismo tiempo, no sólo con un lado; del mismo modo, cierre la tapa de la fiambrera con ambas manos, no con una.